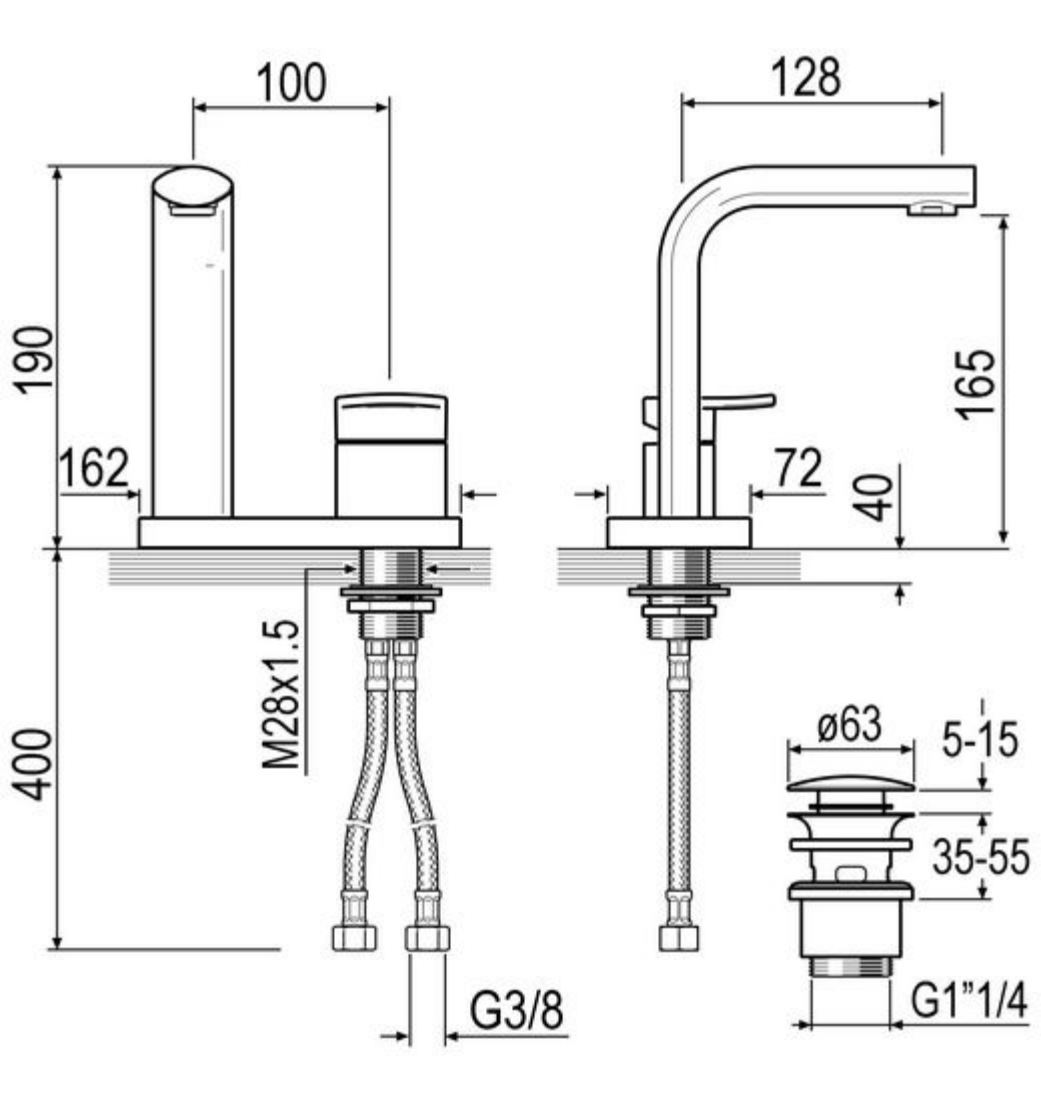
100
128
190
165
162
72
40
400
M28x1.5
ø63
5-15
35-55
G3/8
G1"1/4