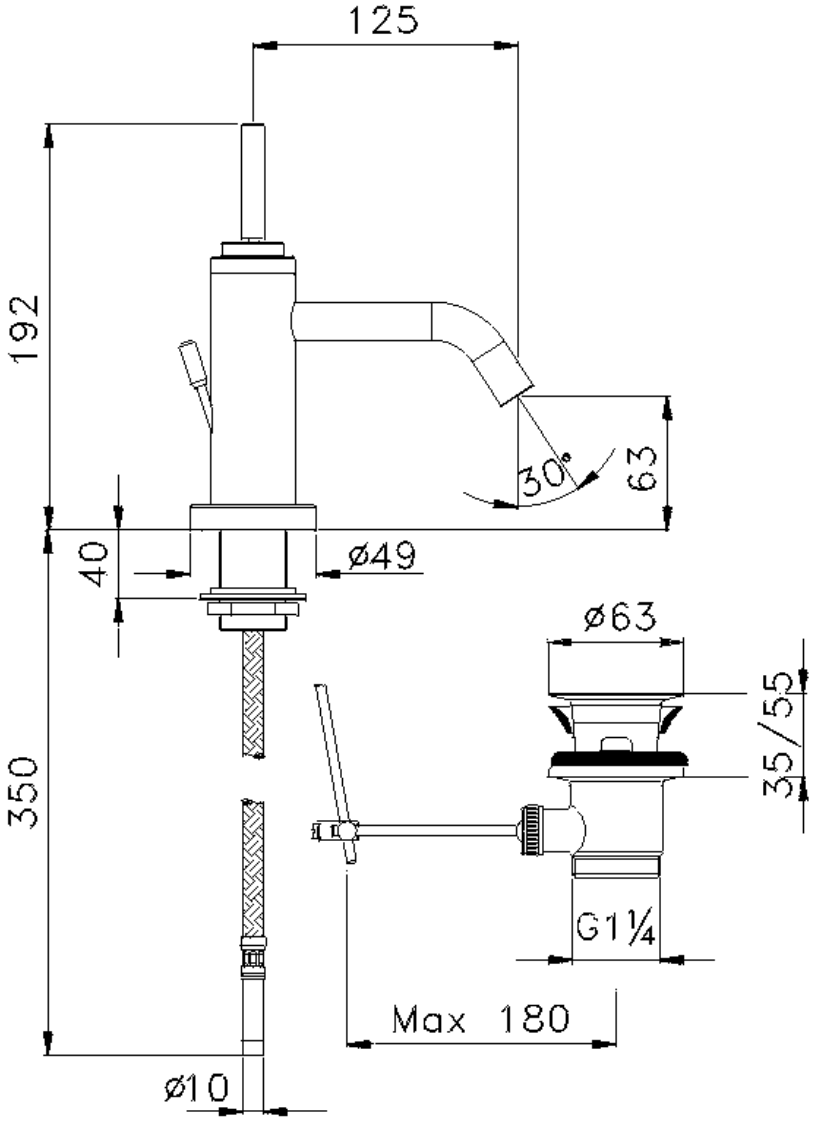
125
192
30°
63
40
ø49
ø63
35/55
350
G1¼
Max 180
ø10